Miele

PWM 307 [EL DP]

Professional Waschmaschine, elektrobeheizt, mit Laugenpumpe
Sondermodell mit einer Laufzeit von 59 Min. für einen hohen Wäschedurchsatz.

- Trommelvolumen 64 l, Füllgewicht 7,0 kg
- Getestet für die intensive Nutzung - einmalige Miele Qualität
- Sprachneutrale Blende mit Drehwahlschalter - M Select
- Gründliche Reinigung durch Standard-Waschprogramme
- Limitierte Stückzahl. Erhältlich nur solange der Vorrat reicht.

A+++

EAN : 4002516320845 / Artikelnummer : 51307172ZER / Materialnummer : 11470760

Bauform und Ausführung	
Bauform	Frontlader, säulenfähig
Linie	Evolution
Front	Lotosweiß, emailliert
Beladungsmenge in kg	7,0
Trommelvolumen in l	64
Türöffnung [Ø] in mm	300
Türöffnungswinkel in Grad	167
Türanschlag	rechts
Türanschlag, wechselbar	•
Wartungsfreier Synchronmotor	•
Schontrommel mit gelochter Trommelrückwand	•
Anwendung	
Geeignet für Hotellerie und Gastronomie	•
Geeignet für Wohnungsbau und Wohnheim	•
Geeignet für das Handwerk	•
Geeignet für Unis, Schulen und Kindergärten	•
Geeignet für den Campingplatz	•
Geeignet für den Sportverein	•
Geeignet für Beauty, Wellness & Fitness	•
Geeignet für den Haushalt	•
Geeignet für Freizeitparks & Ferienanlagen	•
Geeignet für Staatliche/Soziale Einrichtungen	•
Leistungsdaten	
Spezifischer Wasserverbrauch bei Anschluss an Kaltwasser in l/kg	7,00
Spezifischer Energieverbrauch bei Anschluss an Kaltwasser in kWh/kg	0,14
Wasserverbrauch bei Anschluss an Kaltwasser in l	49,0
Energieverbrauch bei Anschluss an Kaltwasser in kWh	0,98
Programmlaufzeit bei Anschluss an Kaltwasser in Min.	59
Restfeuchte bei Kaltspülen in %	48
Schleuderdrehzahl in U/Min.	1.600
g-Faktor	704
Getestete Betriebsstunden	30.000
Steuerung	
Steuerungstyp	M Select
Programmierbarkeit	Programmierbar
Max. Startzeitvorwahl in h	96
Restzeitanzeige	•
Programmablaufanzeige	•
Blende mit leicht verständlichen Symbolen	•
Sprache jederzeit einfach wählbar	•

weitere Informationen siehe Folgeseite...

es elha service

PWM 307 [EL DP]

Professional Waschmaschine, elektrobeheizt, mit Laugenpumpe
Sondermodell mit einer Laufzeit von 59 Min. für einen hohen Wäschedurchsatz.

Dosierung	
Einspülkasten	3 Fächer
CapDosing	•
Standard Elektroanschluss	
Beheizungsart	Elektro
Elektroanschluss	3N~ 400V 50HZ
Heizleistung in kW	4,60
Gesamtanschluss in kW	4,80
Absicherung in A	10
Wasseranschluss/-ablauf	
Kaltwasser [Anzahl]	1x 1/2" mit 3/4" Verschraubung
Laugenpumpe	DN 22
Maße und Gewicht	
Außenmaß, Nettohöhe in mm	850
Außenmaß, Nettobreite in mm	596
Außenmaß, Nettotiefe in mm	714
Außenmaß, Bruttohöhe in mm	944
Außenmaß, Bruttobreite in mm	660
Außenmaß, Bruttotiefe in mm	768
Nettogewicht in kg	98,0
Bruttogewicht in kg	102
Maximale Bodenbelastung in N	2820
Emissionswerte	
Emissions-Schalldruckpegel am Arbeitsplatz	<70 dB(A) re 20 µPa
Wärmeabgabe an den Raum in MJ/h	1,00
Ausstattung	
3-Dimensionale Unwuchtüberwachung	•
Profi Stoßdämpfer	•
Widerstandsfähiger Edelstahlflansch	•
EcoSpeed	•
Vorbügeln	•
Effiziente Schöpfrippentechnik	•
Temperaturüberwachung	•
Spezialheizkörper	•
Mengenautomatik	•
Volumenstromzähler	•
Wäsche nachlegen	•
Geräteunabhängiges Zubehör	•

weitere Informationen siehe Folgeseite...

es elha service

PWM 307 [EL DP]

Professional Waschmaschine, elektrobeheizt, mit Laugenpumpe
Sondermodell mit einer Laufzeit von 59 Min. für einen hohen Wäschedurchsatz.

Effizienz und Nachhaltigkeit	
Belademenge Energielabel in kg	7,0
Energieeffizienzklasse	A+++
Schleuderwirkungsklasse	A
Jahresenergieverbrauch in kWh	123
Jahreswasserverbrauch in l	8.800
Geräusch beim Waschen in dB(A) re1pW	49
Geräusche beim Schleudern in dB(A) re1pW	74
Recyclingquote in %	95
Anschlussmöglichkeiten	
Kassiersystem (Option)	•
Optische Schnittstelle für Servicezugang	•
Prüf- und Kennzeichen	
CE	•
VDE-EMV	•
VDE	•
Spritzwasserschutz IPX4	•
WEEE	•
Maschinenrichtlinienkonform nach 2006/42/EG	•

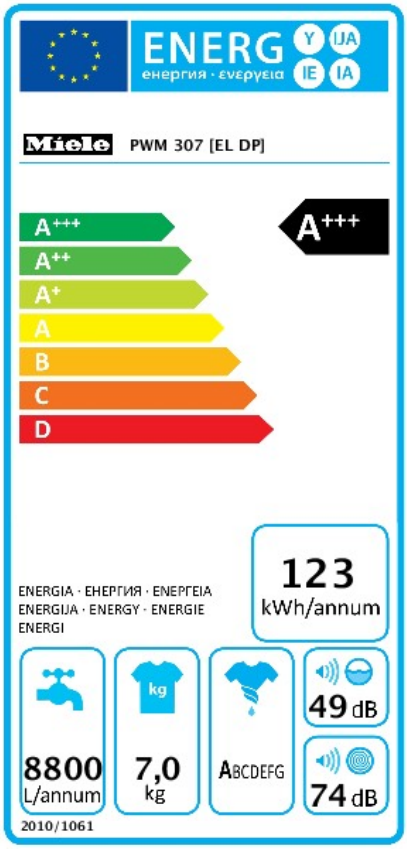

Datenblatt für Haushaltswaschmaschinen

nach delegierter (EU) Verordnung Nr. 1061/2010

Miele		
Modellname / -kennzeichen		PWM 307 [EL DP]
Nennkapazität [1]	kg	7,0
Energieeffizienzklasse A+++ (höchste Effizienz) bis D (niedrigste Effizienz)		A+++
jährlicher Energieverbrauch (AE_C)[2]	kWh/Jahr	123
Energieverbrauch des Standardprogramms "Baumwolle 60°C" (volle Beladung)	kWh	0,63
Energieverbrauch des Standardprogramms "Baumwolle 60°C" (Teilbefüllung)	kWh	0,53
Energieverbrauch des Standardprogramms "Baumwolle 40°C" (Teilbefüllung)	kWh	0,41
gewichtete Leistungsaufnahme im Aus-Zustand (P_o)	W	0,50
gewichtete Leistungsaufnahme im unausgeschalteten Zustand (P_l)	W	0,50
gewichteter jährlicher Wasserverbrauch (AW_c)[3]	Liter/Jahr	8.800
Schleudereffizienzklasse A (höchste Effizienz) bis G (niedrigste Effizienz)		A
Maximale Schleuderdrehzahl [4]	1/min	1.600
Restfeuchte [4]	%	44
Standardprogramm, auf das sich die Informationen auf dem Etikett und im Datenblatt beziehen [5]		Baumwolle 60/40 mit Pfeil
Programmdauer des Standardprogramms "Baumwolle 60°C" (volle Beladung)	min	179
"Baumwolle 60°C" (Teilbeladung)	min	179
"Baumwolle 40°C" (Teilbeladung)	min	179
Dauer des unausgeschalteten Zustands (T_l)[6]	min	15
Luftschallemissionen		
Waschen [7]	re 1 pW	49
Schleudern [7]	re 1 pW	74
Einbaugerät		–

Dieses Produkt setzt während des Waschzyklus keine Silberionen frei.

● Ja, vorhanden

[1] In kg Baumwolle für das Standardprogramm „Baumwolle 60 °C“ oder das Standardprogramm „Baumwolle 40 °C“, jeweils bei vollständiger Befüllung, wobei der geringere der beiden Werte maßgeblich ist.

[2] Auf der Grundlage von 220 Standard-Waschzyklen für 60 °C- und 40 °C- Baumwollprogramme bei vollständiger Befüllung und Teilbefüllung sowie dem Verbrauch der Betriebsarten mit geringer Leistungsaufnahme. Der tatsächliche Energieverbrauch hängt von der Art der Nutzung des Geräts ab.

[3] Auf der Grundlage von 220 Standard-Waschzyklen für 60 °C- und 40 °C-Baumwollprogramme bei vollständiger Befüllung und Teilbefüllung. Der tatsächliche Wasserverbrauch hängt von der Art der Nutzung des Geräts ab.

[4] Beim Standardprogramm „Baumwolle 60 °C“ bei vollständiger Befüllung oder beim Standardprogramm „Baumwolle 40 °C“ bei Teilbefüllung, wobei der niedrigere Wert maßgeblich ist, sowie Restfeuchte beim Standardprogramm „Baumwolle 60 °C“ bei vollständiger Befüllung oder beim Standardprogramm „Baumwolle 40 °C“ bei Teilbefüllung, wobei der höhere Wert maßgeblich ist.

[5] Diese Programme sind zur Reinigung normal verschmutzer Baumwollwäsche geeignet und in Bezug auf den kombinierten Energie- und Wasserverbrauch am effizientesten.

[6] Falls die Haushaltswaschmaschine mit einer Leistungssteuerung ausgerüstet ist.

[7] Im Standardprogramm „Baumwolle 60 °C“ bei vollständiger Befüllung.

Deutschland:

Miele & Cie. KG
Carl-Miele-Straße 29, 33332 Gütersloh
Postfach, 33325 Gütersloh
Telefon +49 (0) 5241 89-0
Telefax +49 (0) 5241 89-2090

info@miele.de
www.miele-professional.de

Legende:

◯	Anschluss erforderlich	◌	Anschluss optional oder nach Geräteausführung erforderlich
DV	Ablaufventil	KW	Kaltwasseranschluss
AW	Abwasseranschluss	DP	Laugenpumpe
B	Befestigung Gerät	PA	Potentialausgleich
DOS	Dosiergeräteanschluss	SLA	Spitzenlastanschluss
EL	Elektroanschluss	UG	Unterbau geschlossen
F	Aufstellfüße, verstellbar	UO	Unterbau offen
KG	Kassiergerät	APCL	Wasch-Trocken-Verbindung
KGA	Kassiergeräteanschluss	WW	Warmwasseranschluss
		XKM	Kommunikationsmodul

Technische Änderungen und Irrtum vorbehalten.

Gerätemaße

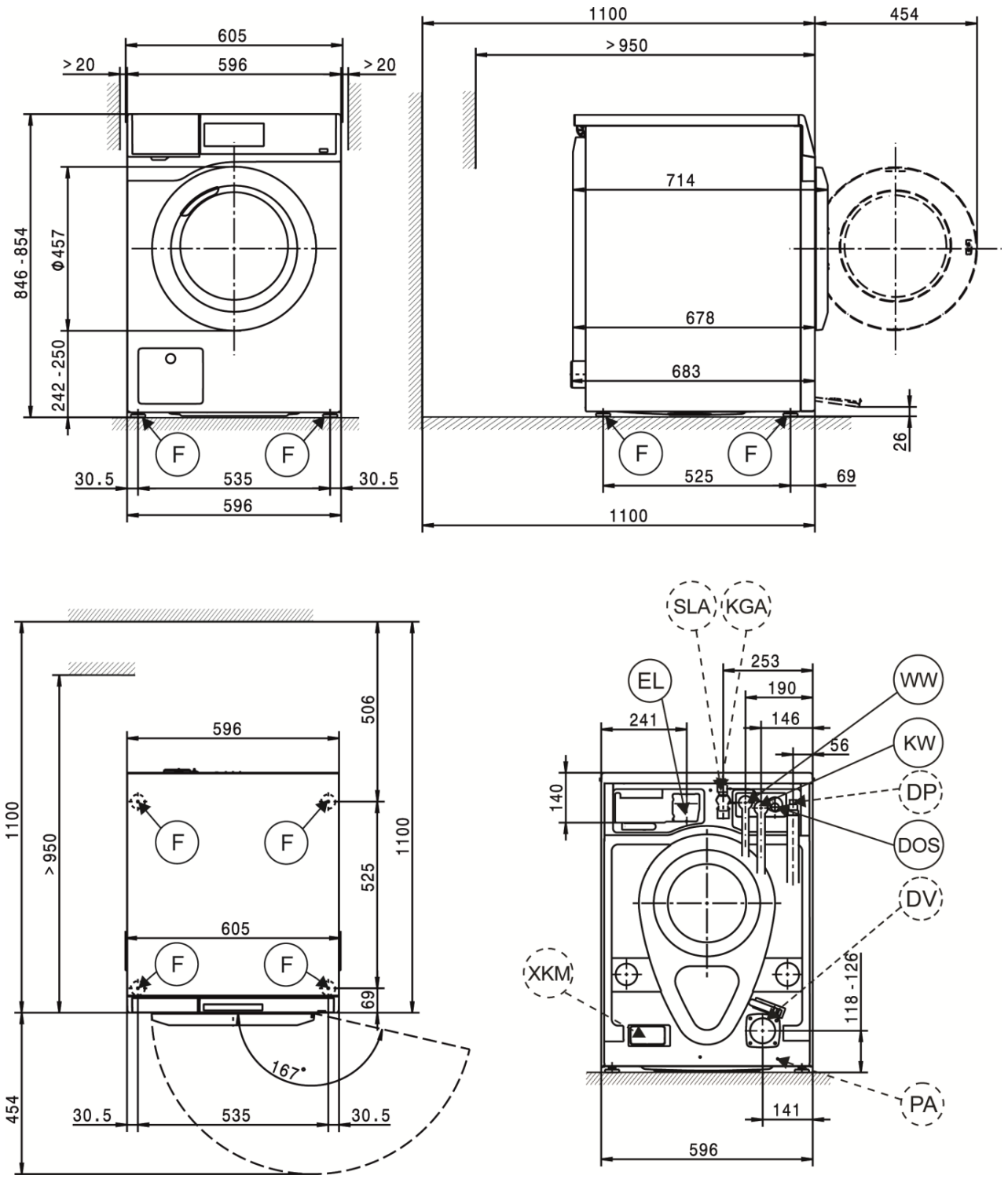
605
596
> 20
> 20
846 - 854
Φ457
242 - 250
F
F
30.5
535
30.5
596
1100
454
> 950
714
678
683
26
525
69
1100
506
525
69
167°
454
SLA
KGA
EL
253
190
146
241
56
WW
KW
DP
DOS
DV
XKM
140
118 - 126
141
PA